M12-M8 Spider als Signal-Verteiler

SPIDER-M12BU-3M8ST-5P-3P

- M12 Buchse 5polig umspritzt
- 3 x M8 Rändelstecker 3polig umspritzt
- 3 x 200mm PUR Kabel, 0.25mm2
- zum schnellen Anschluß an M8 Verteiler-Systeme
- optional auch mit M12 Stecker auf 3xM8 Buchse lieferbar

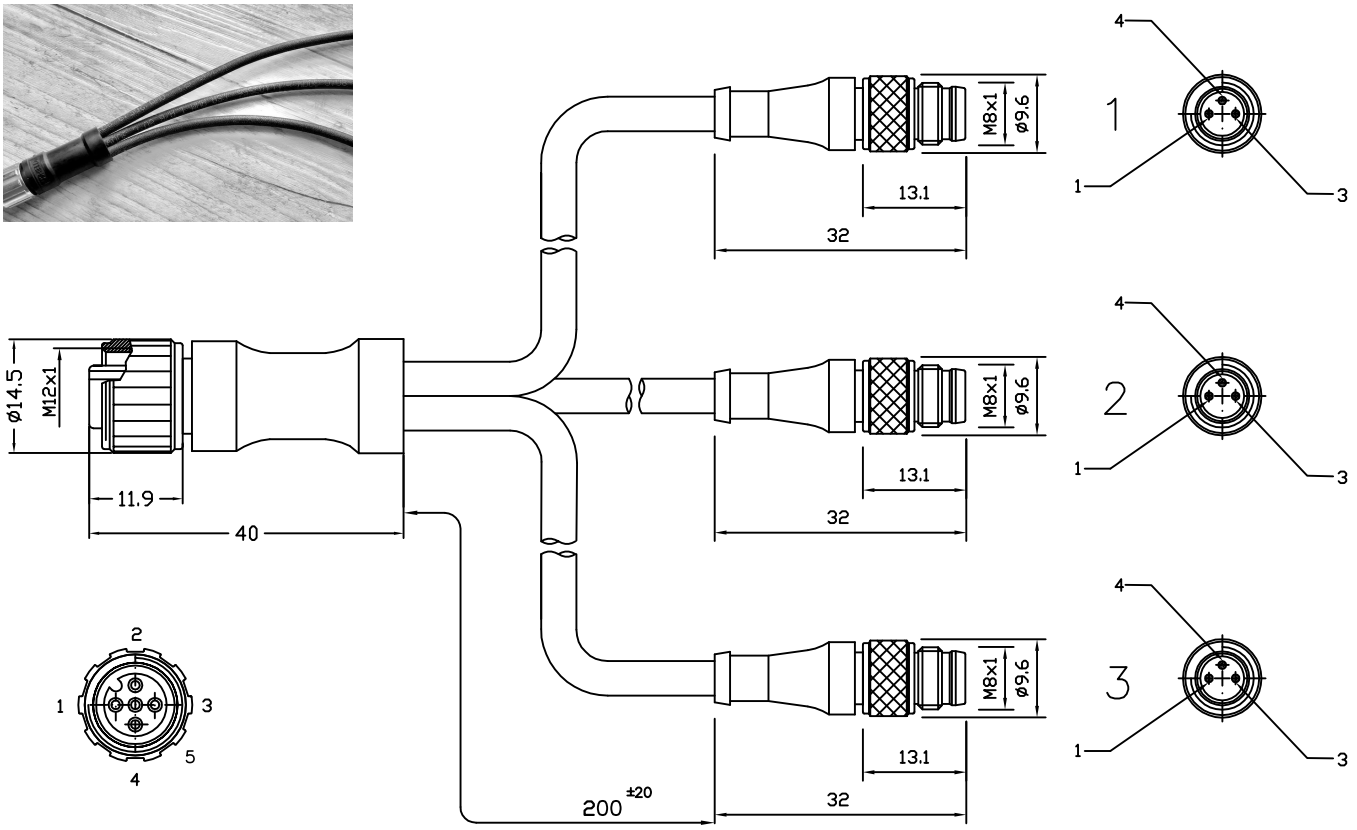

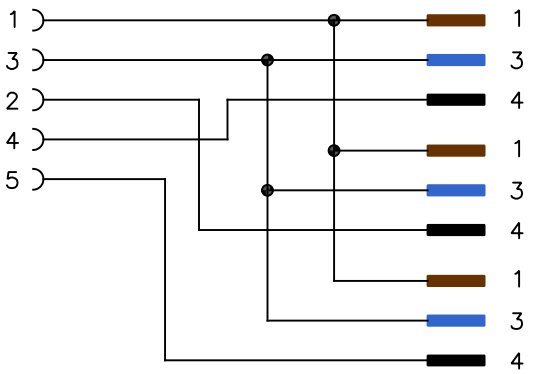

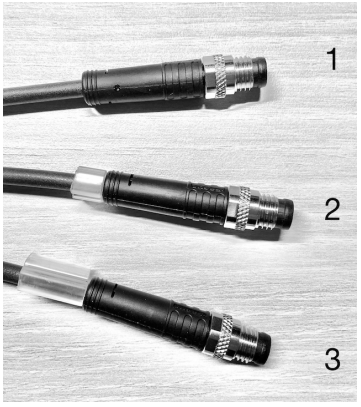

C+R Automations- GmbH
Nürnberger Straße 45
90513 Zirndorf
Tel. +49 (0)911 656587-0
Fax +49 (0)911 656587-99
E-Mail: info@crautomation.de
www.crautomation.com

Änderungen vorbehalten

M12-M8 Spider als Sensor-/Aktor- Verteiler

SPIDER-M12ST-3M8BU-5P-3P

- M12 Stecker 5polig umspritzt
- 3 x M8 Rändeldose 3polig umspritzt
- 3 x 200mm PUR Kabel, 0.25mm2
- zum schnellen Anschluß von M8-Sensoren
- optional auch mit M12 Buchse auf 3xM8 Stecker lieferbar

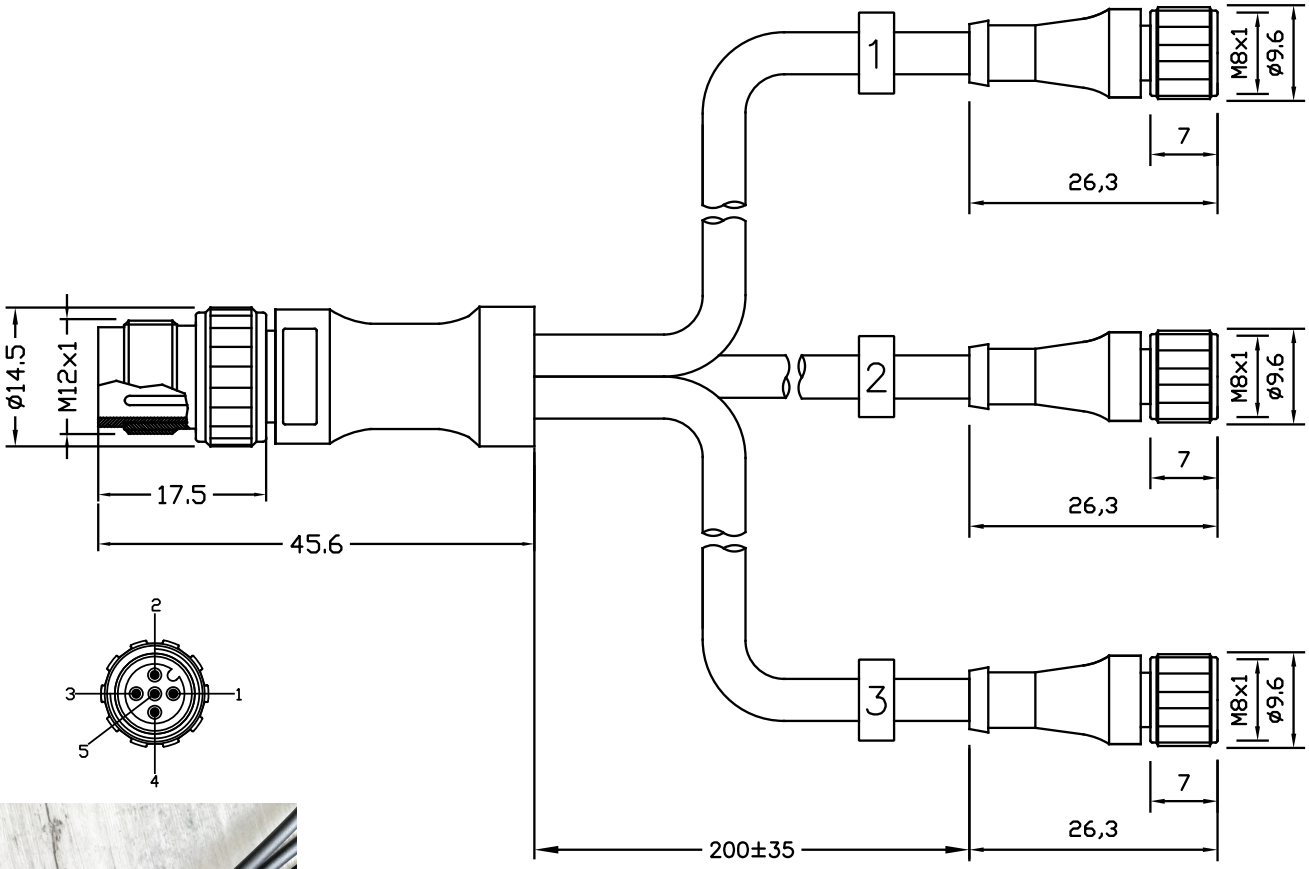

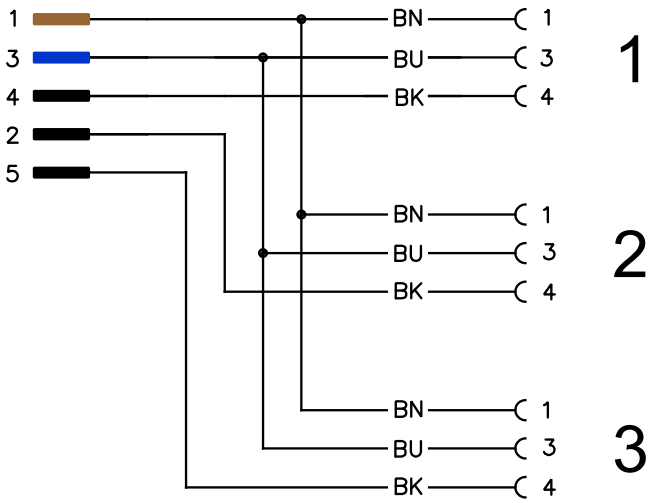

C+R Automations- GmbH
Nürnberger Straße 45
90513 Zirndorf
Tel. +49 (0)911 656587-0
Fax +49 (0)911 656587-99
E-Mail: info@crautomation.de
www.crautomation.com

Änderungen vorbehalten