BD|SENSORS
pressure measurement

CIT 700 / 750

Mehrkanal-Prozessanzeige mit Datenlogger, Schalt- und Analogausgängen

Funktionsumfang

- Max. 90 Kanäle für Ein- / Ausgänge
- 35 mathematische / logische Funktionen
- 8 integrierte PID-Regler mit Autotuning
- 8 zeit- / ereignisgesteuerte Profile
- Touchscreen- und Remote-Bedienung
- Mehrstufiges Passwortsystem
- Webserver inkl. HTML5 Widgets
- E-Mail-Funktion

Datenlogger

- Messwerterfassung von max. 60 Kanälen
- 2 frei einstellbare Messraten (max. 10 Hz)
- umfangreiche Triggerfunktionen
- interner Speicher für 100 Mio. Werte
- Datenübertragung über USB-Stick oder Ethernet

Produktmerkmale

- Fronttafelgehäuse 96 x 96 / 144 x 144 mm
- grafikfähiger TFT-Monitor, Touchscreen
- 3 Slots für 40 verschiedene Eingangs- / Ausgangsmodule
- Schnittstellen: RS-485 (Modbus RTU), RS-232, USB-Host, Ethernet (Modbus TCP)
- Messumformerspeisung 24 V_{DC}

Anzeigemodi

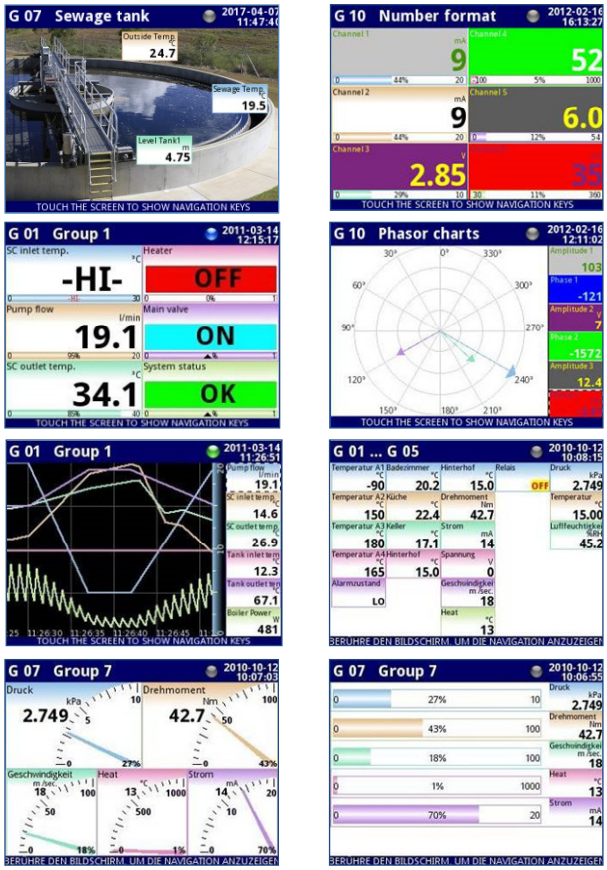

CE ROHS REACH **Modbus**

C+R Automations- GmbH
Nürnberger Straße 45
90513 Zirndorf
Tel. +49 (0)911 656587-0
Fax +49 (0)911 656587-99
E-Mail: info@crautomation.de
www.crautomation.com

Änderungen vorbehalten

Anzeige		
Display	CIT 700: TFT, 3,5", Touchscreen, grafikfähig, farbig (16 bit), 320 x 240 Pixel CIT 750: TFT, 5,7“, Touchscreen, grafikfähig, farbig (16 bit), 320 x 240 Pixel	
Datenlogger		
Interner Speicher	1,5 GB, max. 125 000 000 Werte	
Messrate	0,1 sec bis 24 h, 2 Messraten definierbar, Triggerung intern/extern, (max. 60 Kanäle, max. 200/sec)	
Schutzart		
Fronttafelgehäuse	IP 65 (Frontseite), IP20 (Gehäuse und Anschlussklemmen) IP 65 (Frontseite, inkl. Dichtrahmen für Tafelausschnitt), IP20 (Gehäuse und Anschlussklemmen) IP 40 (Frontseite, USB frontseitig), IP20 (Klemmen)	
Wandgehäuse	IP 65	
Temperatureinsatzbereiche		
Standard / Optional	Umgebung: 0 … 50 °C, Lager: -10 … 70 °C / Umgebung: -20 … 50 °C, Lager: -20 … 70 °C	
Elektrische Schutzmaßnahmen		
El. Sicherheit / EMV / CE	EN 61010-1 / EN 61326-1 / 2014/30/EU	
Gehäuse		
Bauform / Abmessungen	CIT 700: Fronttafelgehäuse / 96 x 96 x 110 mm CIT 750: Fronttafelgehäuse / 141 x 141 x 110 m	CIT 700: Wandgehäuse / 166 x 161 x 103 mm
Material	NORYL-GFN2S E1	ABS, PC
Gewicht	CIT 700: max. ca. 800 g CIT 750: max. ca. 1200 g	max. ca. 1000 g
Basisfunktionen		
Zuordnung von 60 / 90 internen Kanälen in 10 / 15 Gruppen (max. 6 Kanäle pro Gruppe)		
Darstellung der Werte in 6 verschiedenen Ansichten (Zahl, Diagramm, Balkendiagramm, Zeiger, Phasendiagramm, ScadaLite)		
Anzeige der Werte numerisch (Zahl) / binär (Text) / Zeitformat / Bedienelement (Schalter / Taster)		
Unter- / Überschreitungsmeldungen (Lo / Hi), Ampelfunktion (Änderung der Hintergrundfarbe)		
Filterung (Dämpfung / Spitzenwerterkennung), Skalierung (linear / benutzerdefiniert mit 20 Stützstellen), Rundung der Anzeigewerte		
Umfangreiche mathematische / trigonometrische / logische Funktionen		
8 PD- / PI- / PID-Regler mit Autotuning		
8 benutzerdefinierte zeit- / ereignisgesteuerte Signalprofile mit max. je 99 Einzelsegmenten		
16 virtuelle Relais, akustisches Signal		
Mehrsprachige Menüführung (EN, DE, FR, ES, CZ, PL, HU, RO, RU)		
Datums- und Zeitanzeige, Zeitzonen, Synchronisation über NTP		
Kontrast und Helligkeit der Anzeige einstellbar, Bildschirmschoner, automatischer Anzeigenwechsel, Fernabschaltung		
Mehrstufiger Passwortschutz (max. 16 Benutzer mit definierbaren Berechtigungen), Anmeldung über USB-Dongle		
Editoren für Buchstaben, Zahlen, Sonderzeichen, Schrift- und Hintergrundfarben		

Fernwartung

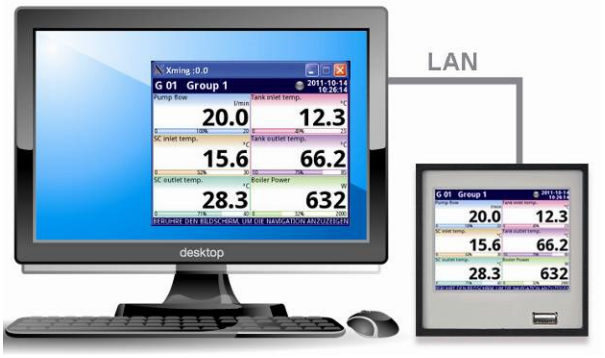

HTML5 Widgets

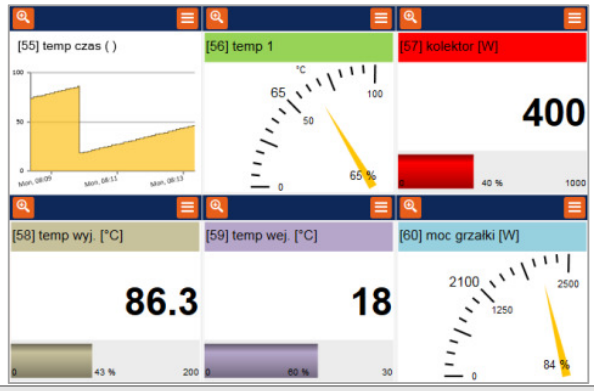

Abmessungen

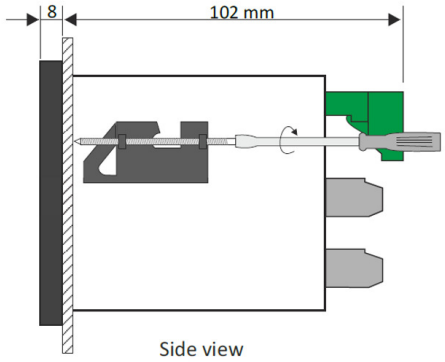

Side view

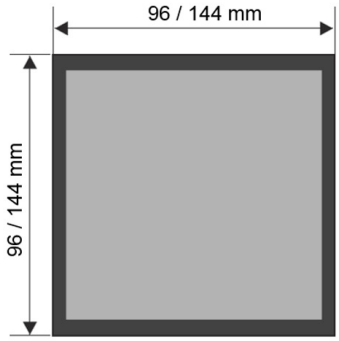

Case dimensions

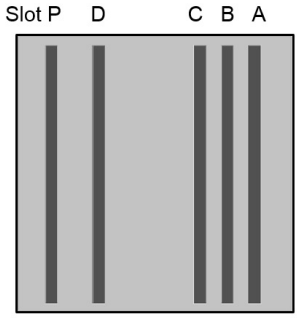

Backside view

druck und füllstand

C+R Automations- GmbH

Nürnberger Straße 45
90513 Zirndorf

Tel. +49 (0)911 656587-0
Fax +49 (0)911 656587-99

E-Mail: info@crautomation.de
www.crautomation.com

Änderungen vorbehalten

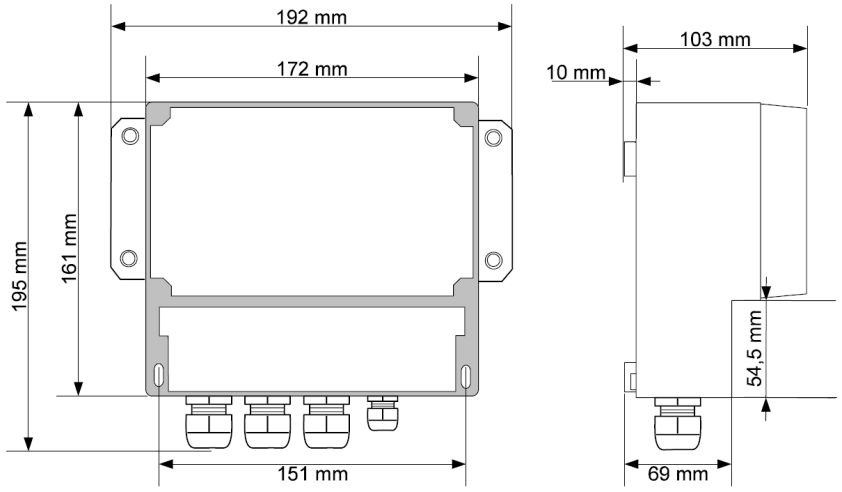

Wall mounted housing

Slot P – Module für Spannungsversorgung und Basisfunktionen			
PS32, PS42			
Betriebsspannung / Leistungsaufnahme	16 … 35 V_{AC} / 19 … 50 V_{DC} / max. 35 VA 85 … 260 V_{AC} / V_{DC} / max. 35 W		
Messumformerspeisung	24 V_{DC} ± 5%, max. 200 mA		
Binärer Eingang	0 ... 24 V DC, U < 1 V = LOW, U > 8 V =HIGH, Stromaufnahme 7,5mA @ 24V, Isolation 500 V DC		
RS-485	RS-485 Modbus RTU (Master/Slave), 8N1, 8N2, 8E1, 8E2, 8O1, 8O2, 1200…115200 bit/s		
USB Typ Mini-B	Service Port		
Slot D – Kommunikations-Module ETU, ACM, ETE, ETR			
USB			
Schnittstellen	USB Host Port Typ A		
Max. Ausgangsstrom	100 mA		
Baudrate	12 Mbit/s		
ETU			
Schnittstellen	USB Host Port Typ A	Ethernet RJ-45	
Max. Ausgangsstrom	100 mA	-	
Baudrate/Protokoll	12 Mbit/s	10 Mbit/s, Modbus TCP (Slave)	
ACM			
Schnittstellen	USB Host Port	Ethernet RJ-45	RS-485, RS-485 / RS-232
Max. Ausgangsstrom	100 mA	-	-
Baudrate/Protokoll	12 Mbit/s	10 Mbit/s, Modbus TCP(Slave)	1200…115200bit/s, Modbus RTU(Master/Slave)
ETE			
Schnittstellen	Ethernet RJ-45		
Max. Ausgangsstrom	-		
Baudrate/Protokoll	10 Mbit/s, Modbus TCP (Slave)		
ETR			
Schnittstellen	Ethernet RJ-45	RS-485	
Max. Ausgangsstrom	-	-	
Baudrate/Protokoll	10 Mbit/s, Modbus TCP (Slave)	1200…115200bit/s, Modbus RTU Master/Slave)	
SLOT C / B / A – Ein-/Ausgangsmodule			
UI4, UI8, UI12, U16, U24, I16, I24 – 4 / 8 / 12 / 16 / 24 Strom- / Spannungseingänge (gemeinsames Bezugspotential)			
Eingangsbereich/Auflösung	0 ... 12 V / 1 mV	0 ... 24 mA / 1 µA	
Wählbare Messbereiche	0 ... 5 V, 1 ... 5 V, 0 ... 10 V, 2 ... 10 V	0 ... 20 mA, 4 ... 20 mA	
Genauigkeit	0,1 % @ 25°C, Stabilität: 50 ppm/°C	0,1 % @ 25°C, Stabilität: 50 ppm/°C	
Eingangswiderstand	50 kΩ	100 Ω, 50 mA-Sicherung	
IS6 – 6 Stromeingänge (galvanische Trennung)			
Eingangsbereich/Auflösung	3 ... 30 mA / 1µA		
Wählbare Messbereiche	4 ... 20 mA		
Genauigkeit	0,25 % @25°C, Stabilität: 65 ppm/°C		
Eingangswiderstand	1750 Ω @ 4 mA, 400 Ω @ 20 mA, 50 mA-Sicherung		
D8, D16, D24 – 8 / 16 / 24 binäre Eingänge (je 4 Eingänge gemeinsames Bezugspotential)			
Eingangsbereich	0 ... 30 V, U < 1 V = LOW, U > 4 V = HIGH		
Stromaufnahme	15 mA (24 V), 5 mA (10 V), 2 mA (5 V)		
UI4D8, UI8D8 – 4 / 8 Strom- / Spannungseingänge + 8 binäre Eingänge (je 4 Eingänge gemeinsames Bezugspotential)			
Technische Daten siehe UI4, UI8, D8			

UI4N8, UI8N8 – 4 / 8 Strom- / Spannungseingänge (gemeinsames Bezugspotential) + 8 NTC-Eingänge				
Eingangsbereich/Auflösung	0 ... 12 V / 1 mV	0 ... 24 mA / 1 µA	0 … 110 kΩ / 4 Ω	
Wählbare Messbereiche	0/1 ... 5 V, 0/2 ... 10 V	0 ... 20 mA, 4 ... 20 mA	0 … 110 kΩ	
Genauigkeit	0,1 % @25°C, Stabilität 50 ppm/°C			
Eingangswiderstand	61 kΩ	100 Ω, 50 mA-Sicherung	121 kΩ	
RT4, RT6 – 4 / 6 Eingänge für Widerstandsthermometer				
Eingangsbereich/Auflösung	0 ... 325 Ω / 0,01 Ω		0 ... 3250 Ω / 0,1 Ω	
Wählbare Messbereiche	-100 … 600 °C (Pt100), -200 … 600 °C (Pt´50/100), -50 … 200 °C(Cu50/100), -200 … 200 °C(Cu´50/100), -60 … 180 °C (Ni100), 0...300 Ω, 2/3/4-Leiter		-100 … 600 °C (Pt500/1000), -200 … 600 °C (Pt´500), -60 … 180 °C (Ni1000), 0...3 kΩ, 2/3/4-Leiter	
Genauigkeit [1]	0,1 % @25°C, Stabilität 50 ppm/°C		0,1 % @25°C, Stabilität 50 ppm/°C	
Eingangswiderstand	4 kΩ		4 kΩ	
TC4, TC8, TC12 – 4 / 8 / 12 Thermoelement-Eingänge				
Eingangsbereich/Auflösung	-30...30mV / 1 µV		-120...120 mV / 4 µV	
Wählbare Messbereiche	-50 … 1768 °C (S), -200 … 400 °C (T), -50 … 1768 °C (R), 250 … 1820 °C (B), -25...25 mV		-200 … 1370 °C (K), -210 … 1200 °C (J), -200 … 1300 °C (N), -200 … 1000 °C (E), -200 … 800 °C (L), 50 … 2290 °C (C), -100...100 mV	
Genauigkeit [1]	0,15 % @25°C, Stabilität 50 ppm/°C		0,1 % @25°C, Stabilität 50 ppm/°C	
Eingangswiderstand	6 MΩ		6 MΩ	
[1] Genauigkeit der Temperaturmessung: siehe Anleitung				
UN3, UN5 – 3 / 5 Universaleingänge (galvanische Trennung) für Strom, Spannung, Widerstandsthermometer, Thermoelement				
Stromeingänge				
Eingangsbereich/Auflösung	-2 ... 30 mA / 1µA			
Wählbare Messbereiche	0 ... 20 mA, 4 ... 20 mA			
Genauigkeit	0,1 % @ 25 °C, Stabilität 50 ppm/°C			
Eingangswiderstand	< 65 Ω			
Spannungseingänge				
Eingangsbereich/Auflösung	-1 ... 12 V / 1 mV	-15 … 30 mV / 2 µV	-15 … 120 mV / 4 µV	-50 … 650 mV / 40 µV
Wählbare Messbereiche	0/1 ... 5 V, 0/2 ... 10 V	-10 … 25 mV	-10 … 100 mV	0 … 600 mV
Genauigkeit	0,1 % @ 25 °C, Stabilität 50 ppm/°C, (-10 … 25 mV: 0,15 % @ 25 °C)			
Eingangswiderstand	> 100 kΩ	> 100 kΩ	> 100 kΩ	> 100 kΩ
Eingänge für Widerstandsthermometer				
Eingangsbereich/Auflösung	0...325 Ω / 0,01 Ω		0...3250 Ω / 0,2 Ω	
Wählbare Messbereiche	-100 … 600 °C (Pt100), -200 … 600 °C (Pt´50/100), -50 … 200 °C(Cu50/100), -200 … 200 °C(Cu´50/100), -60 … 180 °C (Ni100), 0...300 Ω, 2/3/4-Leiter		-100 … 600 °C (Pt500/1000), -200 … 600 °C (Pt´500), -60 … 180 °C (Ni1000), 0...3 kΩ, 2/3/4-Leiter	
Genauigkeit [1]	0,1 % @ 25 °C, Stabilität 50 ppm/°C		0,1 % @ 25 °C, Stabilität 50 ppm/°C	
Eingangswiderstand	4 kΩ		4 kΩ	
Thermoelement-Eingänge				
Eingangsbereich/Auflösung	-15 … 30 mV / 2 µV		-15 … 120 mV / 4 µV	
Wählbare Messbereiche	-50 … 1768 °C (S), -200 … 400 °C (T), -50 … 1768 °C (R), 250 … 1820 °C (B)		-200 … 1370 °C (K), -210 … 1200 °C (J), -200 … 1300 °C (N), -200 … 1000 °C (E), -200 … 800 °C (L), 50 … 2290 °C (C)	
Genauigkeit [1]	0,1 % @ 25 °C, Stabilität 50 ppm/°C		0,1 % @ 25 °C, Stabilität 50 ppm/°C	
Eingangswiderstand	> 1,5 MΩ		< 65 Ω	
HM2, HM4 – 2 / 4 Zeitzähler-Eingänge (galvanische Trennung)				
Eingangsbereich	0 ... 30 V, U < 1 V = LOW, U > 10 V = HIGH			
Stromaufnahme	14 mA (24 V), 6 mA (10 V), 50mA-Sicherung			
Verarbeitung	Je 1x Start-/Stopp-Eingang, 1x Programmiereingang (Reset/Hold/binärer Eingang) Zählbereich: max. 10^9 s			
CP2, CP4 – 2 / 4 Impulszähler-Eingänge (galvanische Trennung)				
Eingangsbereich	0...30V, U<1V = LOW, U>10V = HIGH, max. 10 kHz			
Stromaufnahme/Isolation	14 mA (24V), 6 mA (10V), 50mA-Sicherung / 2kV			
Verarbeitung	Je 2x Zähleingang, 1x Programmiereingang (Reset/Hold/Zählrichtung), 1x Reset-Eingang Zählbereich: 52 bit, Betriebsmodi: A+B / A-B / Zähler (auf/ab) / Quadraturzähler			
FI2, FI4 – 2 / 4 Stromeingänge (Flowmeter) + 2 / 4 Stromeingänge (gemeinsames Bezugspotential)				
Eingangsbereich/Auflösung	0 ... 24 mA / 1 µA			
Wählbare Messbereiche	0 ... 20 mA, 4 ... 20 mA			
Genauigkeit	0,1 % @ 25 °C, Stabilität 50 ppm/°C			
Eingangswiderstand	100 Ω / 50 mA-Sicherung			
Verarbeitung	Je 1x Stromeingang (Standard + Flowmeter), 1x Stromeingang (Standard), Zählbereich: 10^{12}			
FT2, FT4 – 2 / 4 Impulszähler-Eingänge (Ratemeter, galvanische Trennung) + 2 / 4 Stromeingänge (gem. Bezugspotential)				
Eingangsbereich/Auflösung	0...30V, U<1V = LOW, U>10V = HIGH, max. 50 kHz		-2 ... 30 mA / 1 µA	
Wählbare Messbereiche	1/sec, 1/min, 1/h		0 ... 20 mA, 4 ... 20 mA	
Genauigkeit			0,1 % @ 25 °C, Stabilität 50 ppm/°C	
Eingangswiderstand			100 Ω / 50 mA-Sicherung	
Stromaufnahme	12 mA (24V), 50mA-Sicherung			
Verarbeitung	Je 2x Zähleingang + 1x Stromeingang, Zählbereich: 10^{12}, Betriebsmodi: Zähler (auf/ab) / Quadraturzähler			

FUN2, FUN4 – 2 / 4 Universal-Eingänge (Flowmeter, galvanische Tr.) für Strom, Spannung, Widerstandsthermometer, Thermoelement		
Technische Daten siehe UN3, UN5		
DU2 – 4 binäre Eingänge (je 2 Eingänge gem. Bezugspotential) oder 2 Impulszähler-Eingänge (Ratemeter, galvanische Trennung)		
Technische Daten siehe D8, D16, D24 oder FT2, FT4, max. 5kHz		
D4 – 4 binäre Eingänge (je 2 Eingänge gemeinsames Bezugspotential)		
Technische Daten siehe D8, D16, D24		
IO2, IO4, IO6, IO8 – 2 / 4 / 6 / 8 passive Stromausgänge 4…20mA (galvanische Trennung)		
Ausgangsbereich/Auflösung	3 ... 25 mA, 50 mA-Sicherung / 12 bit	
Genauigkeit	0,1 % @ 25 °C, Stabilität 50 ppm/°C	
Spannungsabfall/Speisung	max. 9 V / 9 ... 30 V	
R21, R41, R45, R65, R81, R121 – 2 / 4 / 6 / 8 / 12 Relais-Ausgänge		
Ausgang	4 / 6 SPDT-Relaisausgänge (Wechsler)	2 / 4 / 8 / 12 SPST-Relaisausgänge (Schließer)
Max. Schaltstrom/-spannung	5 A (cosφ =1, pro Ausgang) / 250 VAC	1A (cosφ =1, pro Ausgang) / 250 VAC
S2, S4, S8, S16, S24 – 2 / 4 / 8 / 16 / 24 Halbleiterrelais-Schaltausgänge (SSR) mit PWM-Funktion		
Externe Speisung	Uext. 10 ... 30 V	
Max. Schaltstrom/-spannung	100 mA, max. 500 mA pro 8 Ausgänge / > Uext. -0,5 V	
PWM-Periode / -Auflösung	0,1 ... 1 600 s / 0,1 s	
PWM-Frequenz/-Tastgrad	5 kHz (intern), 20 µs (Ausgang) / 0 ... 100 %, Auflösung 15 bit	
R21IO2 – 2 Relais-Ausgänge + 2 passive Stromausgänge 4…20mA (galvanische Trennung)		
Technische Daten siehe R21, IO2		
R21S2 – 2 Relais-Ausgänge + 2 Halbleiterrelais-Schaltausgänge (SSR) mit PWM-Funktion		
Technische Daten siehe R21, S2		
IO2S2 – 2 passive Stromausgänge 4…20mA (galv. Trennung) + 2 Halbleiterrelais-Schaltausgänge (SSR) mit PWM-Funktion		
Technische Daten siehe IO2, S2		

Zubehör	
Lizenzschlüssel für Datenlogger-Funktion Materialnummer LK-700	Aktivierung der Messwerterfassung
Lizenzschlüssel für E-Mail-Funktion Materialnummer LK-702	Aktivierung der E-Mail-Funktion (nur mit Ethernet-Schnittstelle)
Software DAQ-Manager Programm für die Darstellung (Tabelle oder Verlauf), Archivierung, Auswertung und Export von aufgezeichneten Daten des CIT 700 mit aktivierter Messwerterfassung. Die Daten werden über USB-Stick oder Ethernet importiert. Der Export der Daten erfolgt im CSV-Format. Die Software ermöglicht die Anzeige von aktuellen Messwerten als Tabelle oder Grafik (Ethernet-Schnittstelle erforderlich). Materialnummer SW-DAQ	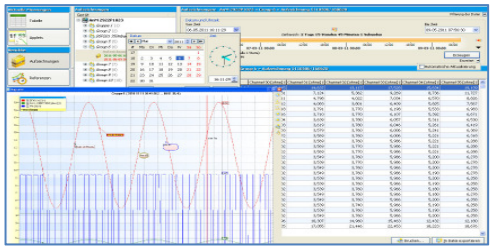
Verschließbare Tür IP 54 für Fronttafelgehäuse Verhindert Beschädigungen des Displays und erhöht den Zugriffsschutz. 96 mm Materialnummer Z900002 144 mm Materialnummer Z900025	
Hutschienen-Adapter für Fronttafelgehäuse Ermöglicht die Montage auf Hutschienen TS35. 96 mm Materialnummer Z900030 144 mm Materialnummer Z900031	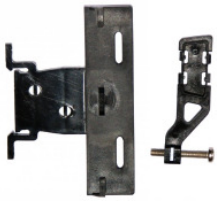
Mini USB Stick 8 GB Ermöglicht die Daten- und Konfigurationsübertragung auf einen PC. Der USB Stick kann auch mit geschlossener Tür verwendet werden. Materialnummer Z900024	

© 2019 BD|SENSORS GmbH – Die in diesem Dokument beschriebenen Geräte entsprechen in ihren technischen Daten dem derzeitigen Stand der Technik. Änderungen und den Austausch von Werkstoffen behalten wir uns vor.

BD|SENSORS pressure measurement

Bestellschlüssel CIT 700 / 750 Fronttafelgehäuse

CIT □□□-□□□□-□□□-□□□□□-□□□□□-□□□□□-□□□

Grundausführung															
TFT-Display 3,5"	7 0 0														
TFT-Display 5,7" [1]	7 5 0														
Slot P															
Versorgung 19..50 VDC, 16…35 VAC Ausgang 24 VDC 200 mA Digitaleingang 24 VDC, RS-485 Modbus RTU		P S 3 2													
Versorgung 85..260 VAC/DC Ausgang 24 VDC 200 mA Digitaleingang 24 VDC, RS-485 Modbus RTU		P S 4 2													
Slot D															
leer			E												
USB Host Port rückseitig			U S B												
USB Host Port rückseitig Ethernet 10 Mbit/s			E T U												
USB Host Port rückseitig Ethernet 10 Mbit/s, RS-485 Modbus RTU RS-485 Modbus RTU / RS-232			A C M												
Slot C / B / A					SLOT C			SLOT B			SLOT A				
leer					E			E			E				
16x Stromeingang (I)					I 1 6			I 1 6			I 1 6				
24x Stromeingang (I)					I 2 4		[1]	I 2 4		[1]	I 2 4		[1]		
6x Stromeingang (isoliert)					I S 6			I S 6			I S 6				
16x Spannungseingang (U)					U 1 6			U 1 6			U 1 6				
24x Spannungseingang (U)					U 2 4		[1]	U 2 4		[1]	U 2 4		[1]		
4x U- + 4x I-Eingang					U I 4			U I 4			U I 4				
8x U- + 8x I-Eingang					U I 8			U I 8			U I 8				
12x U- + 12x I-Eingang					U I 1 2		[1]	U I 1 2		[1]	U I 1 2		[1]		
8x binärer Eingang (D)					D 8			D 8			D 8				
16x binärer Eingang (D)					D 1 6			D 1 6			D 1 6				
24x binärer Eingang (D)					D 2 4		[1]	D 2 4		[1]	D 2 4		[1]		
4x U- + 4x I- + 8x D-Eingang					U I 4 D 8			U I 4 D 8			U I 4 D 8				
8x U- + 8x I- + 8x D-Eingang					U I 8 D 8		[1]	U I 8 D 8		[1]	U I 8 D 8		[1]		
4x U- + 4x I- + 8x NTC-Eingang					U I 4 N 8			U I 4 N 8			U I 4 N 8				
8x U- + 8x I- + 8x NTC-Eingang					U I 8 N 8		[1]	U I 8 N 8		[1]	U I 8 N 8		[1]		
4x Widerstandsthermometer-Eingang (RTD)					R T 4			R T 4			R T 4				
6x Widerstandsthermometer-Eingang (RTD)					R T 6		[1]	R T 6		[1]	R T 6		[1]		
4x Thermoelement-Eingang (TC)					T C 4			T C 4			T C 4				
8x Thermoelement-Eingang (TC)					T C 8			T C 8			T C 8				
12x Thermoelement-Eingang (TC)					T C 1 2		[1]	T C 1 2		[1]	T C 1 2		[1]		
3x Universaleingang (I, U, RTD, TC)					U N 3			U N 3			U N 3				
5x Universaleingang (I, U, RTD, TC)					U N 5		[1]	U N 5		[1]	U N 5		[1]		
2x Zeitzähler-Eingang					H M 2			H M 2			H M 2				
4x Zeitzähler-Eingang					H M 4			H M 4			H M 4				
2x Impulszähler-Eingang					C P 2			C P 2			C P 2				
4x Impulszähler-Eingang					C P 4			C P 4			C P 4				
2x Flowmeter- + 2x I-Eingang					F I 2			F I 2			F I 2				
4x Flowmeter- + 4x I-Eingang					F I 4			F I 4			F I 4				
2x Ratemeter- + 2x I-Eingang					F T 2			F T 2			F T 2				
4x Ratemeter- + 4x I-Eingang					F T 4			F T 4			F T 4				
2x Stromausgang					I O 2			I O 2			I O 2		[1]		
4x Stromausgang					I O 4			I O 4			I O 4		[1]		
6x Stromausgang					I O 6		[1]	I O 6		[1]	I O 6		[1]		
8x Stromausgang					I O 8		[1]	I O 8		[1]	I O 8		[1]		
8x SPST-Relais 1A					R 8 1			R 8 1			R 8 1		[1]		
12x SPST-Relais 1A					R 1 2 1		[1]	R 1 2 1		[1]	R 1 2 1		[1]		
4x SPDT Relais 5A					R 4 5			R 4 5		[1]	R 4 5		[1]		
6x SPDT Relais 5A					R 6 5		[1]	R 6 5		[1]	R 6 5		[1]		
8x SSR-Ausgang					S 8			S 8			S 8				
16x SSR-Ausgang					S 1 6			S 1 6			S 1 6				
24x SSR-Ausgang					S 2 4		[1]	S 2 4		[1]	S 2 4		[1]		
Sonderausführung															
Standard [2]												0 0 0			
Dichtrahmen IP65 [2]												0 1 0			
USB Host Port frontseitig												0 B 0			
Betriebstemperatur -20°C…50°C												0 8 0			auf Anfrage
Dichtrahmen IP65 + -20…50°C [2]												0 P 0			auf Anfrage
USB Host frontseitig + -20…50°C												0 K 0			auf Anfrage
andere												9 9 9			auf Anfrage

[1] nicht verfügbar mit TFT-Display 3,5"
[2] nur verfügbar mit rückseitigen USB Host Port

© 2022 BD|SENSORS GmbH - Die in diesem Dokument beschriebenen Geräte entsprechen in ihren technischen Daten dem derzeitigen Stand der Technik. Änderungen und den Austausch von Werkstoffen behalten wir uns vor.

BD|SENSORS
pressure measurement

Bestellschlüssel CIT 700 Wandgehäuse

CIT □□□-□□□□-□□□-□□□□□□□-□□□-□□□□-□□□

Grundausführung								
TFT-Display 3,5"	7 0 0							
Slot P								
Versorgung 19..50 VDC, 16…35 VAC Ausgang 24 VDC 200 mA Digitaleingang 24 VDC, RS-485 Modbus RTU		P S 3 2						
Versorgung 85..260 VAC/DC Ausgang 24 VDC 200 mA Digitaleingang 24 VDC, RS-485 Modbus RTU		P S 4 2						
Slot D								
leer			E					
Ethernet 10 Mbit/s			E T E					
Ethernet 10 Mbit/s RS-485 Modbus RTU			E T R					
Slot C / B / A				**SLOT C**	**SLOT B**	**SLOT A**		
2x Universal-/Flowmeter-Eingang (I, U, RTD, TC)						F U N 2		
4x Universal-/Flowmeter-Eingang (I, U, RTD, TC)						F U N 4		
2x Impulszähler-/Ratemeter- / 4x binärer Eingang					D U 2			
4x binärer Eingang					D 4			
2x SPST-Relais 1A				R 2 1				
4x SPST-Relais 1A				R 4 1				
2x Stromausgang				I O 2				
4x Stromausgang				I O 4				
2x SSR-Ausgang				S 2				
4x SSR-Ausgang				S 4				
2x SPST-Relais 1A + 2x Stromausgang				R 2 1 I O 2				
2x SPST-Relais 1A + 2x SSR-Ausgang				R 2 1 S 2				
2x Stromausgang + 2x SSR-Ausgang				I O 2 S 2				
Sonderausführung								
USB + Wandgehäuse IP65							5 B 0	
USB + Wandgehäuse IP65 + -20…50°C							5 K 0	auf Anfrage
andere							9 9 9	auf Anfrage

Zubehör	
Lizenzschlüssel Datenlogger-Funktion	LK-700
Lizenzschlüssel E-Mail-Funktion	LK-702
verschließbare, transparente Tür 96 x 96 mm	Z900002
verschließbare, transparente Tür 144 x 144 mm	Z900025
Hutschienen-Adapter 96 mm	Z900030
Hutschienen-Adapter 144 mm	Z900031
Software DAQ-Manager	SW-DAQ
Mini-USB-Stick 8GB	Z900024

© 2022 BD|SENSORS GmbH - Die in diesem Dokument beschriebenen Geräte entsprechen in ihren technischen Daten dem derzeitigen Stand der Technik. Änderungen und den Austausch von Werkstoffen behalten wir uns vor.

C+R Automations- GmbH
Nürnberger Straße 45
90513 Zirndorf
Tel. +49 (0)911 656587-0
Fax +49 (0)911 656587-99
E-Mail: info@crautomation.de
www.crautomation.com

Änderungen vorbehalten